Per maggiori informazioni
Tel +39 030 3583367
mail info@carrelli.it

carrelli.it S.r.l.
Via Padania, 44
25020 Castel Mella -BS-
PIVA 02654570981

Carrello trasporto bombole biposto 14 lt.

Immagini prodotto

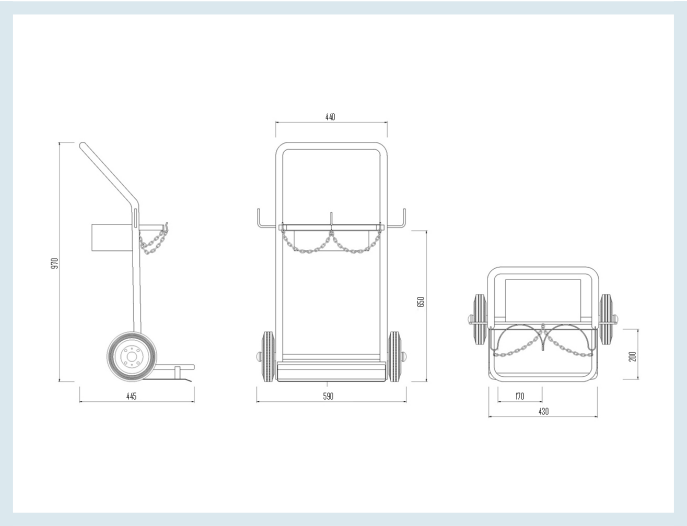

Descrizione

Per bombole Ø 170
Utilizzato per assicurare il trasporto di bombole di gas da 14 litri grazie alle catene evitandone così la caduta accidentale.
2 ruote gomma piena Ø200
Dimensioni mm: 590x445x970h
Altezza cerchi di contenimento bombole mm 650
Dimensioni cassetta attrezzi mm 300x170x105h
Pala di carico: mm 430x200
Peso Kg.12
Portata Kg 200
Tubolare struttura resistente 20x1.5.
Dotato di maniglione ergonomico per una facile movimentazione.
Nuovo aggancio di sicurezza antisgancio per catena.
Lamiera aggancio catena tagliata al laser spessore 30/10.
Cassetta per contenimento utensili e attrezzi da lavoro.
Catenella verniciata rossa per contenimento bombole.
Verniciatura a polvere epossidica essiccata a forno.
CONFORME NORME CE

Informazioni Aggiuntive

EAN13	8053853150530
Trasporto Gratuito	Sì
Consegna	poche ore
Colore	BLU RAL 5015
Diametro Ruota in mm	200
Fornito:	Montato - Pronto all'Uso
Certificazione	CE
Garanzia	5 Anni IT
Paese di Produzione	Italia
Numero Bombole	2

Breve Descrizione

Per bombole Ø170
2 ruote gomma piena Ø200
Dimensioni mm: 590x445x970h
Dimensioni cassetta attrezzi mm 300x170x105h
Altezza cerchi di contenimento bombole e cassetta attrezzi mm 650
Catenella verniciata rossa per contenimento bombole
Verniciatura a polvere epossidica essiccata a forno.