Per maggiori informazioni
Tel +39 030 3583367
mail info@carrelli.it

carrelli.it S.r.l.
Via Padania, 44
25020 Castel Mella -BS-
PIVA 02654570981

Carrello Cash and Carry - piano in lamiera liscia

Immagini prodotto

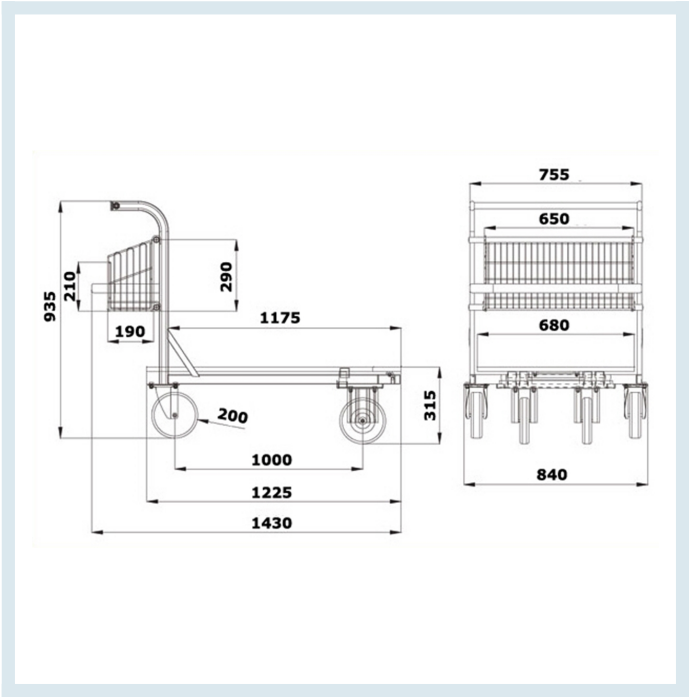

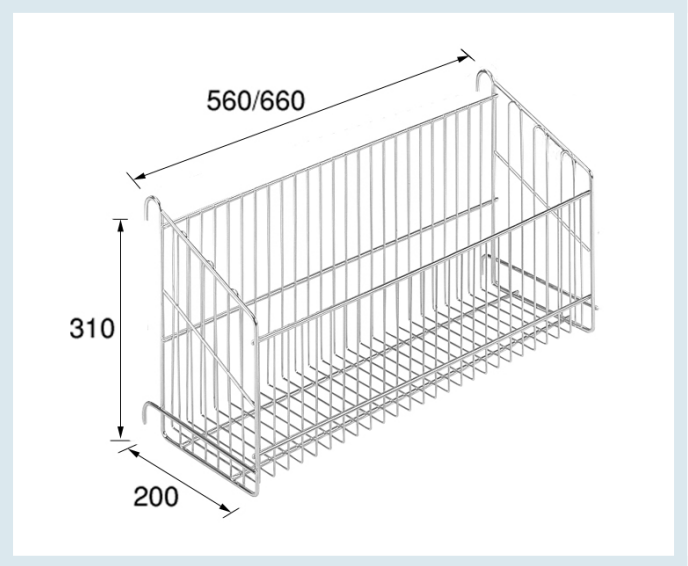

Descrizione

Carrello Cash&Carry ideale nei supermercati all'ingrosso come carrello self service.
4 ruote (2 fisse - 2 girevoli) gomma piena Ø200
Dimensioni mm 1410x835x960
Dimensioni piano mm 670x1220
Peso Kg 42
Portata Kg 400
Piano in lamiera 20/10
Carrello robusto e maneggevole
Pratico e facile da impilare
VERNICIATURA A POLVERI EPOSSIDICHE
CONFORME NORME CE OPTIONAL

*Optional: cesto e leggio

Informazioni Aggiuntive

EAN13	8053853151315
Trasporto Gratuito	Sì
Portata kg	400
Diametro Ruota in mm	200
Paese di Produzione	Italia
Colore	ARANCIO RAL 2004
Fornito:	Montato - Pronto all'Uso
Certificazione	CE
Garanzia	5 Anni IT
Consegna	poche ore

Opzioni aggiuntive

ACCESSORI	Cesto in Rete - Agganciabile
	Leggio con Molla - Formato A4
	Cesto + Leggio

Breve Descrizione

4 ruote (2 fisse - 2 girevoli) gomma piena Ø mm 200

Portata Kg 400

Struttura verniciata a fuoco

Piano in LAMIERA ZINCATA