Per maggiori informazioni
Tel +39 030 3583367
mail info@carrelli.it

carrelli.it S.r.l.
Via Padania, 44
25020 Castel Mella -BS-
PIVA 02654570981

Carrello portatutto con 2 piani con bordo contenimento

Immagini prodotto

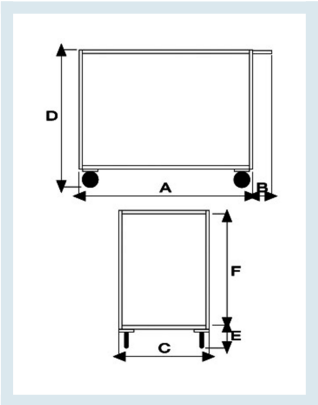

Descrizione

Carrello portatutto con 2 piani con bordo contenimento
4 ruote (2 fisse - 2 girevoli) gomma piena Ø125
Dimensioni piano mm 500x800
Dimensioni ingombro mm 500x950x880
Lamiera 15/10 con bordo mm 30
Peso Kg 20
Portata Kg 250
VERNICIATURA A POLVERI EPOSSIDICHE
CONFORME NORME CE

ART	A	B	C	D	E	F
CRM041AVFR	800	150	500	880	190	630

Informazioni Aggiuntive

EAN13	8053853151698
Trasporto Gratuito	Sì
Diametro Ruota in mm	125
Paese di Produzione	Italia
Colore	BLU RAL 5015
Certificazione	CE
Garanzia	5 Anni IT
Consegna	poche ore

Opzioni aggiuntive

Paracolpi angolari in gomma grigia antitraccia	2 paracolpi angolari
	4 paracolpi angolari
Applicazione antivibrante su 2 piani	ANTIVIBRANTE

Breve Descrizione

Dimensioni (LxPxH) mm 500x800x830
Ruote con freno di stazionamento
Portata Kg 250
Peso Kg 20