Per maggiori informazioni
Tel +39 030 3583367
mail info@carrelli.it

carrelli.it S.r.l.
Via Padania, 44
25020 Castel Mella -BS-
PIVA 02654570981

Pianale Maxi mm 1200x800

Immagini prodotto

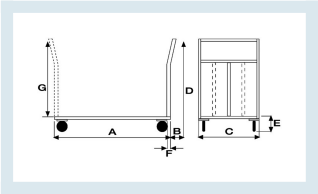

Descrizione

Pianale in Lamiera Alto Spessore 20/10 con chassis portante in tubolare

4 ruote (2 fisse - 2 girevoli con freno) gomma piena Ø 200
Supporti ruote imbullonati alla struttra attraverso contropiastre saldate alla struttura
Dimensioni totali mm 1300x800x1055h.
Dimensioni piano mm 1200x800
Portata DaN Kg 400
Portata Statica Kg 500
Peso Kg 41
Manico di spinta in tubolare tondo con quattro traverse di contenimento
Verniciatura a polveri Acriliche a spessore garantito di minimo 50 micron colore BLU RAL 5015
CONFORME NORME CE

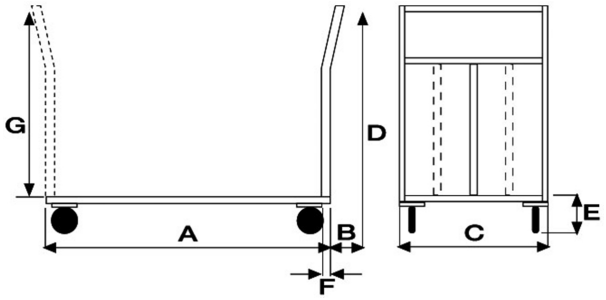

	A	B	C	D	E	F
044	1200	70	800	1055	270	30

Informazioni Aggiuntive

EAN13	8053853152145
Trasporto Gratuito	Sì
Portata kg	500
Diametro Ruota in mm	200
Paese di Produzione	Italia
Colore	BLU RAL 5015
Fornito:	Montato - Pronto all'Uso
Certificazione	CE
Garanzia	5 Anni IT
Consegna	poche ore

Opzioni aggiuntive

Paracolpi	2 paracolpi angolari in gomma grigia antitraccia
	4 paracolpi angolari in gomma grigia antitraccia
Antirombo1	Applicazione antivibrante

Breve Descrizione

Piano in Lamiera Liscia
Dimensioni piano mm 800x1200
4 ruote (2 fisse-2 girevoli) in gomma piena Ø 200
Portata Kg. 500