Per maggiori informazioni
Tel +39 030 3583367
mail info@carrelli.it

carrelli.it S.r.l.
Via Padania, 44
25020 Castel Mella -BS-
PIVA 02654570981

Benna completamente ribaltabile 160° 300 lt 600 kg

Immagini prodotto

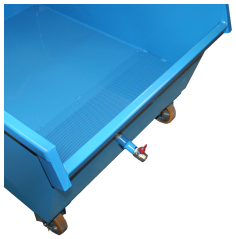

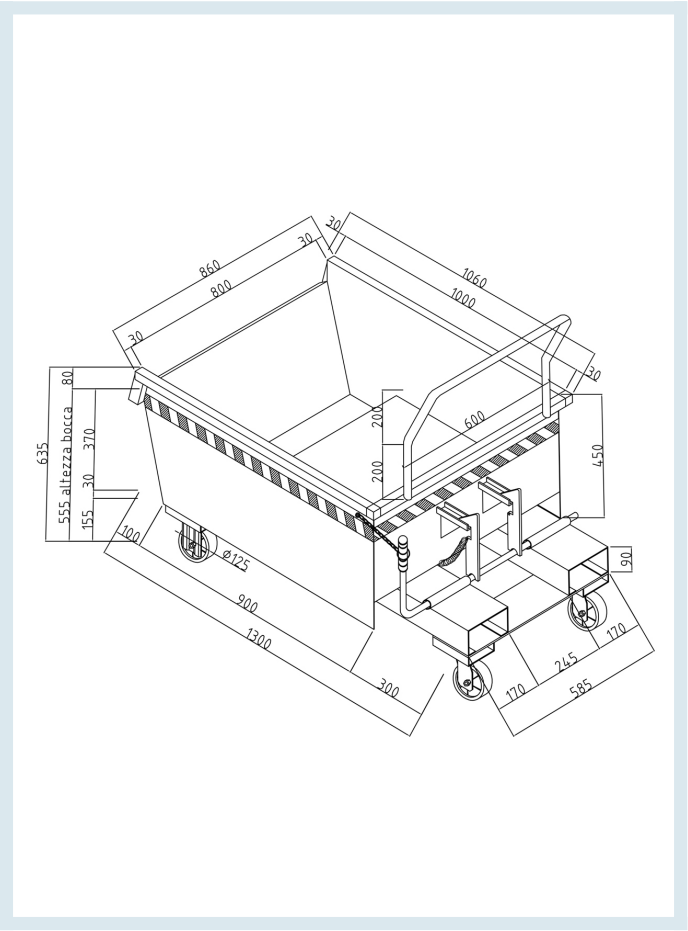

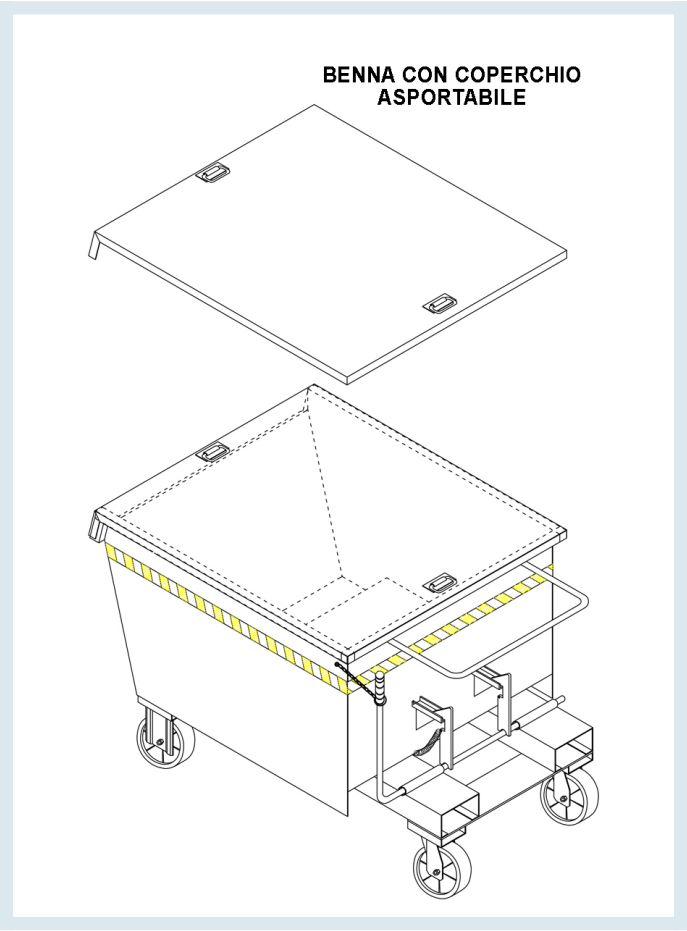

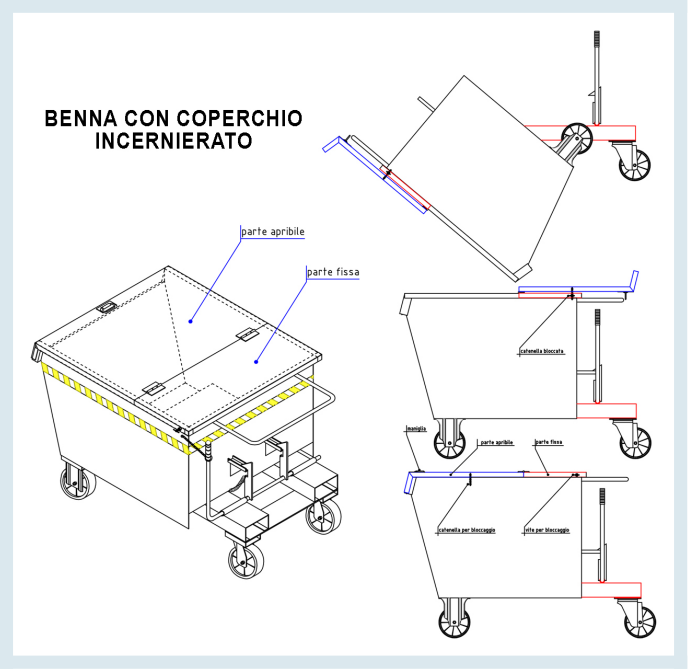

Descrizione

La benna è costruita con tubolari e lamiere d'acciaio, dimensionata, come le ruote, in funzione della portata. E' particolarmente adatta ad essere affiancata a macchine operatrici tipo torni, frese, presse, ecc. per il recupero e il trasporto degli scarti di produzione. La vasca a tenuta stagna impedisce gli scoli dei liquidi in fase di movimentazione. Ha due ganci di fermo e due ammortizzatori in gomma per assorbire gli urti del

ribaltamento. Le due ruote fisse e le due ruote girevoli in Vulkolan, montate su cuscinetti a sfere, consentono un'agevole movimentazione manuale. Gli inforcamenti con snodo terminale permettono una facile rotazione a 160° della benna con una fuoriscita totale del contenuto; l'operatore può non scendere dal carrello elevatore per compiere questa operazione.

Ruote in alluminio poliuretano Ø 125
Dimensioni mm 1300x860x635
Portata kg 600
Capacità l 300
Spessore lamiera vasca: 20/10
Spessore inforcamenti: 30/10
Spessore collegamenti 60/10
Altezza bocca mm 555

DA OGGI ANCORA PIU' SICURE: CON CATENA SICUREZZA AGGANCIO FORCHE

Informazioni Aggiuntive

Trasporto Gratuito	Sì
Paese di Produzione	Italia
Colore	BLU RAL 5015
Garanzia	Legale
Consegna	7 giorni

Opzioni aggiuntive

Coperchio	No
	Coperchio asportabile
	Coperchio incernierato
Rubinetto a sfera da 3/4"	Rubinetto a sfera da 3/4"
Vasca di decantazione	Vasca di decantazione liquidi
Pistone idraulico di rallentamento ribaltamento	Pistone idraulico

Breve Descrizione

Ruote in alluminio poliuretano Ø 125
Dimensioni mm 1300x860x635
SALDATURE A TENUTA STAGNA
VERNICIATURA A POLVERI ACRILICHE
CONFORME NORME CE
Optional: rubinetto - vasca di decantazione liquidi