Per maggiori informazioni
Tel +39 030 3583367
mail info@carrelli.it

carrelli.it S.r.l.
Via Padania, 44
25020 Castel Mella -BS-
PIVA 02654570981

Benna basculante ribaltabile 120° 800 lt

Immagini prodotto

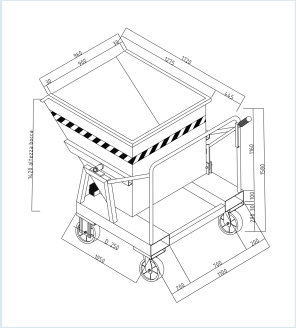

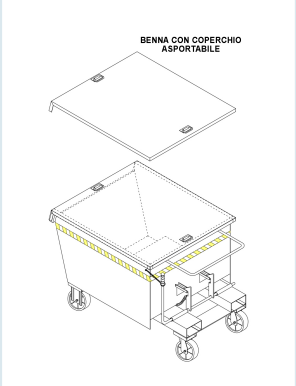

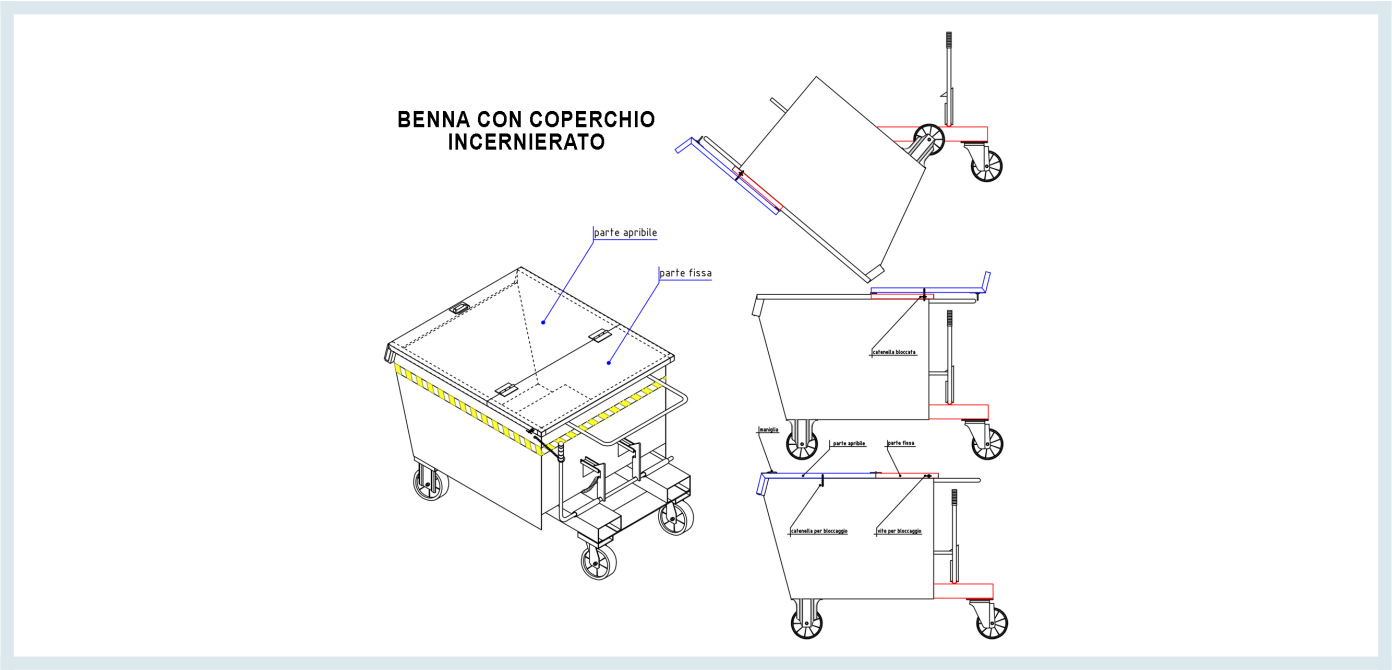

Descrizione

La benna è costruita con tubolari e lamiere d'acciaio, dimensionata, come le ruote, in funzione della portata.

Ha due ammortizzatori in gomma per attutire gli urti di rotazione. E' da utilizzare per il recupero e il trasporto di qualsiasi scarto di lavorazione di materiali sfusi o agglomerati.

La vasca può essere saldata a tenuta stagna per impedire lo scolo di liquidi in fase di movimentazione. Le due ruote fisse e le due ruote girevoli, montate su cuscinetti a sfere, consentono un'agevole movimentazione manuale.

La benna è dotata di inforcamenti; la leva di comando permette iuna facile rotazione a 120° con fuoriuscita graduale del contenuto; l'operatore può non scendere dal carrello elevatore per compiere questa operazione.

Ruote in gomma piena Ø 250
Dimensioni mm 1720x1100x1580
Portata kg 1200
Capacità l 800
Peso kg 216

Spessore lamiera vasca: 30/10
Spessore inforcamenti: 30/10
Spessore collegamenti: 60/10

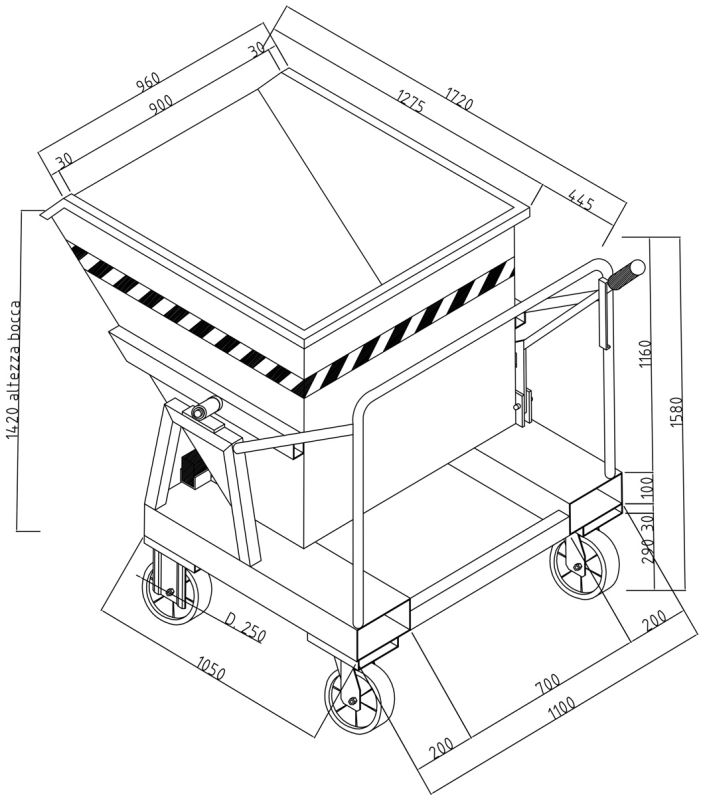

DA OGGI ANCORA PIU' SICURE: CON CATENA SICUREZZA AGGANCIO FORCHE

Informazioni Aggiuntive

Trasporto Gratuito	Sì
Paese di Produzione	Italia
Colore	BLU RAL 5015
Garanzia	Legale
Consegna	40 giorni

Opzioni aggiuntive

Coperchio	No
	Coperchio asportabile
	Coperchio incernierato

Breve Descrizione

Ruote in gomma piena Ø 250
Dimensioni mm 1720x1100x1580
SALDATURE A TENUTA STAGNA
VERNICIATURA A POLVERI ACRILICHE
CONFORME NORME CE