Per maggiori informazioni
Tel +39 030 3583367
mail info@carrelli.it

carrelli.it S.r.l.
Via Padania, 44
25020 Castel Mella -BS-
PIVA 02654570981

Benna Completamente Ribaltabile 160° 1000 lt 1500 kg

Immagini prodotto

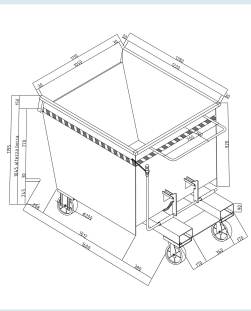

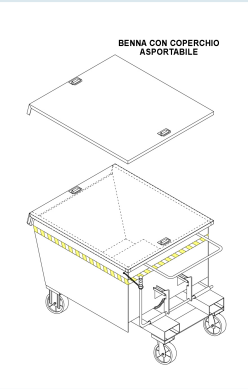

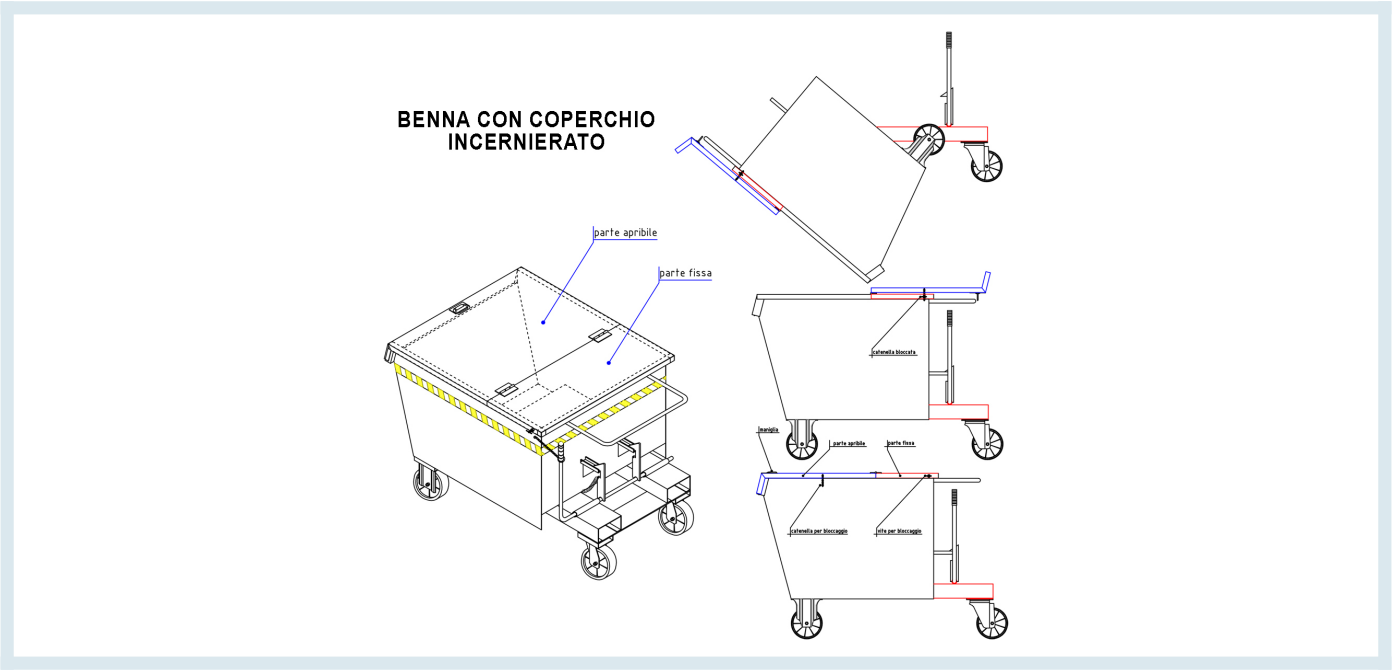

Descrizione

La benna è costruita con tubolari e lamiere d'acciaio, dimensionata, come le ruote, in funzione della portata. E' particolarmente adatta ad essere affiancata a macchine operatrici tipo torni, frese, presse, ecc. per il recupero e il trasporto degli scarti di produzione.
La **vasca a tenuta stagna** impedisce gli scoli dei liquidi in fase di movimentazione. Ha due ganci di fermo e due ammortizzatori in gomma per assorbire gli urti del ribaltamento. Le due ruote fisse e le due ruote girevoli in Vulkolan, montate su cuscinetti a sfere, consentono un'agevole movimentazione manuale. Gli inforcamenti con snodo terminale permettono una facile rotazione a 160° della benna con una fuoriscita totale del contenuto; l'operatore può non scendere dal carrello elevatore per compiere questa operazione.

Ruote in alluminio poliuretano Ø 200
Dimensioni mm 1600x1110x1195
Portata kg 1500
Capacità l 1000
Peso kg 190
Spessore lamiera vasca: 20/10
Spessore inforcamenti: 30/10
Spessore collegamenti 60/10
Altezza bocca mm 1045

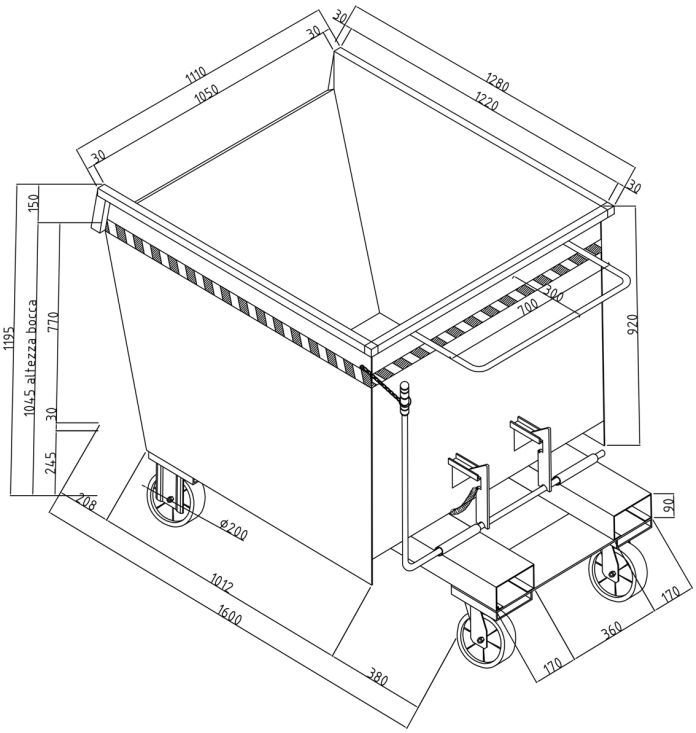

DA OGGI ANCORA PIU' SICURE: CON CATENA

SICUREZZA AGGANCIO FORCHE

Informazioni Aggiuntive

Trasporto Gratuito	Sì
Portata kg	1500
Diametro Ruota in mm	200
Paese di Produzione	Italia
Colore	BLU RAL 5015
Fornito:	Montato - Pronto all'Uso
Certificazione	n.a.
Garanzia	Legale
Consegna	30 giorni

Opzioni aggiuntive

Coperchio	No
	Coperchio asportabile
	Coperchio incernierato
Rubinetto a sfera da 3/4"	Rubinetto a sfera da 3/4"
Vasca di decantazione	Vasca di decantazione liquidi

Breve Descrizione

La benna completamente ribaltabile è la soluzione ideale per agevolare le operazioni di raccolta dei rottami, il trasporto dei medesimi e lo stoccaggio in totale sicurezza

Dimensioni cm 160x111x119
Portata kg 1500 - Capacità l 1000
Vasca a Tenuta Stagna