Per maggiori informazioni
Tel +39 030 3583367
mail info@carrelli.it

carrelli.it S.r.l.
Via Padania, 44
25020 Castel Mella -BS-
PIVA 02654570981

Carrello portatutto in acciaio inox con 2 piani con bordo di contenimento

Immagini prodotto

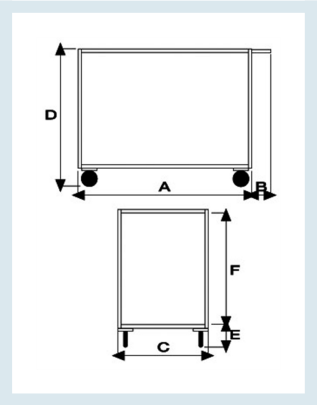

Descrizione

Carrello di servizio a 2 piani con bordo di contenimento con struttura interamente saldata.
Dimensioni totali mm 600x1050x870h
Dimensioni piano mm 600x900
Bordo di contenimento mm 30
Peso Kg. 22
Portata Kg. 300

Spessore lamiera 12/10
Manico di spinta elettrosaldato.
Struttura completamente in Acciaio Inox AISI 304
4 ruote con nucleo in poliammide nero (nylon 6) e rivestimento in gomma elastica antitraccia grigia con rullini. Ø125
Montata su supporti zincati, 2 con supporto fisso 2 con supporto girevole

CONFORME NORME CE

ART	A	B	C	D	E	F
041VINOX	**900**	**130**	**600**	**880**	**200**	**630**

Informazioni Aggiuntive

EAN13	8053853151940
Trasporto Gratuito	Sì
Diametro Ruota in mm	125
Paese di Produzione	Italia
Colore	INOX
Certificazione	CE
Garanzia	5 Anni IT
Consegna	poche ore

Opzioni aggiuntive

Ruote	2 fisse 2 girevoli
	4 girevoli
	2 fisse 2 girevoli con freno
	4 girevoli 2 con freno
Paracolpi	2 paracolpi in gomma grigia antitraccia
	4 paracolpi in gomma grigia antitraccia
Antirombo	Applicazione antivibrante

Breve Descrizione

Carrello di servizio in acciaio inox AISI304 con piani di dimensioni cm 60x90 con bordo altezza 30 mm
Costruzione interamente saldata per un'altissima resistenza ed un'elevata portata di 300 kg
Indicata per uso in ambienti ospedalieri, farmaceutici, industrie alimentari.