Per maggiori informazioni
Tel +39 030 3583367
mail info@carrelli.it

carrelli.it S.r.l.
Via Padania, 44
25020 Castel Mella -BS-
PIVA 02654570981

Carrello Porta-Bombola in Alluminio - Amagnetico 5/7 lt

Immagini prodotto

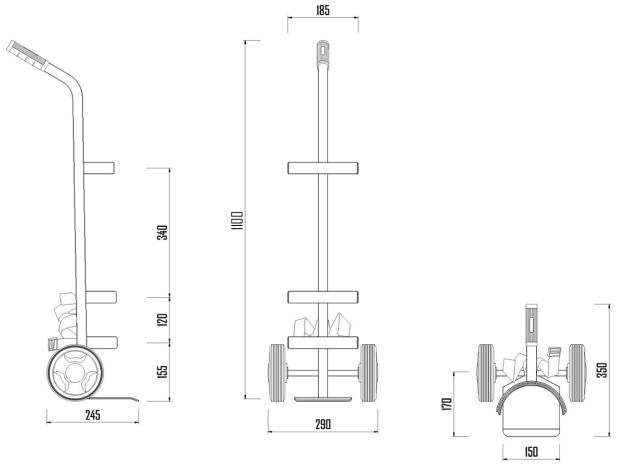

Descrizione

Per bombola Ø160
2 ruote in gomma grigia antitraccia Ø 150
Dimensioni mm 290x325x1100
Altezza cerchi mm 175-295-650
Piastra mm 150x150
Peso Kg 3
Cinghia con fibbia
Manopole in gomma Atossica
Impugnatura Ergonomica
ALLUMINIO ANODIZZATO
CONFORME NORME CE

Informazioni Aggiuntive

EAN13	8053853151285
Trasporto Gratuito	Sì
Consegna	poche ore
Colore	ALLUMINIO
Manopole	Gomma Nera Atossica
Certificazione	CE
Garanzia	5 Anni IT
Paese di Produzione	Italia
Numero Bombole	1

Breve Descrizione

Carrello totalmente in Alluminio Anodizzato AMAGNETICO e quindi idoneo per utilizzo in sala di risonanza magnetica

Porta Bombola per bombole da 5/7 lt, diametro 160 mm

in alluminio amagnetico