Per maggiori informazioni
Tel +39 030 3583367
mail info@carrelli.it

carrelli.it S.r.l.
Via Padania, 44
25020 Castel Mella -BS-
PIVA 02654570981

# Carrello MEDICAL per bombole pazienti 10lt / 14lt

## Immagini prodotto

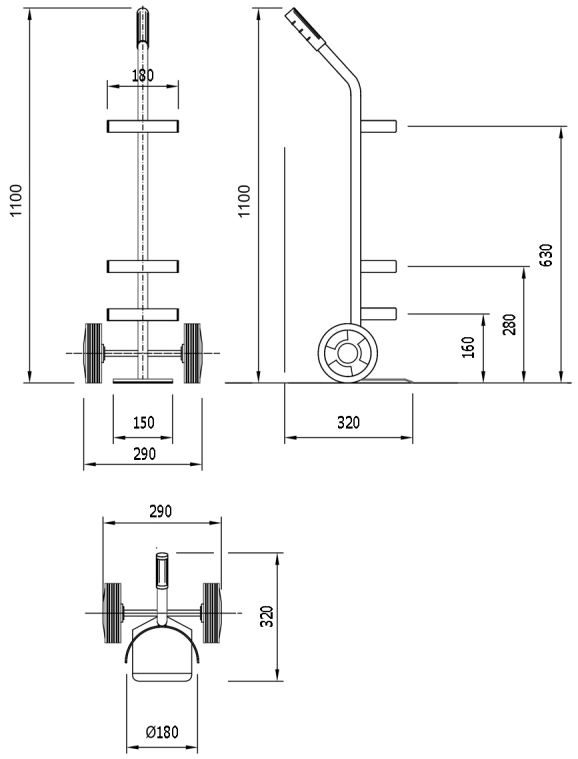


## Descrizione

Nuovo carrello portabombole Medical.
Migliorato nei dettagli per garantire maggiore sicurezza e pulizia negli ambienti ospedalieri.
Ideale per bombola Ø180, lt 10/14
2 Ruote Antitraccia Grigie Ø150
Dimensioni mm 290x320x1100h
Altezza cerchi mm 160-280-630
Pala di carico mm 150x150
Peso Kg.3,5
Portata Kg 60
Cinghia con fibbia per contenimento bombola nel cerchio di contenimento più alto.
Nuove Manopole in gomma grigia ATOSSICA.
Impugnatura Ergonomica, facile nella movimentazione.
Verniciatura a polvere epossidica essiccata a forno.
CONFORME NORME CE

## Informazioni Aggiuntive

| | |
|---|---|
| EAN13 | 8053853157119 |
| Trasporto Gratuito | Sì |
| Consegna | poche ore |
| Colore | BIANCO RAL 9010 |
| Manopole | Gomma Nera Atossica |
| Certificazione | CE |
| Garanzia | 5 Anni IT |
| Paese di Produzione | Italia |
| Numero Bombole | 1 |

## Breve Descrizione

Nuovo carrello portabombola Medical.
Per bombola Ø 180
2 Ruote Grigie Antitraccia Ø 150
Dimensioni mm 290x320x1100h
Altezza cerchi mm 160-280-630
Verniciatura a polvere epossidica essiccata a forno.