Per maggiori informazioni
Tel +39 030 3583367
mail info@carrelli.it

carrelli.it S.r.l.
Via Padania, 44
25020 Castel Mella -BS-
PIVA 02654570981

Carrello MEDICAL per bombole pazienti 5/7 lt

Immagini prodotto

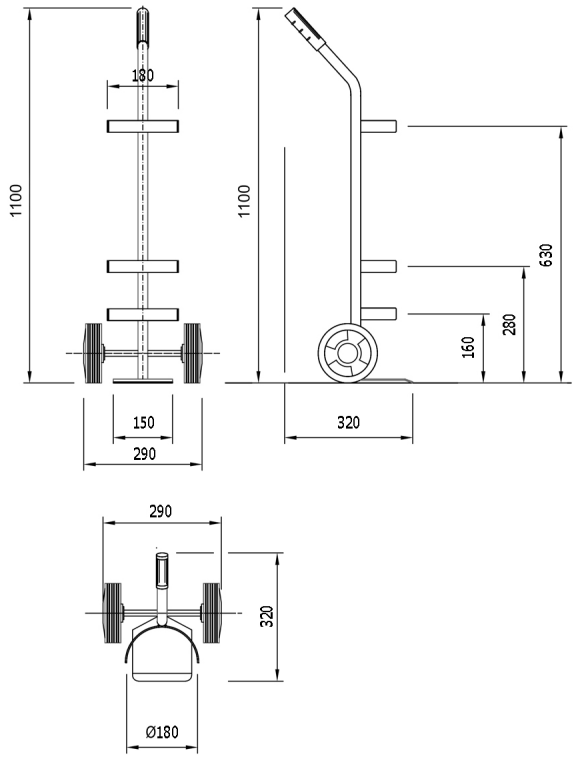

Descrizione

Nuovo carrello portabombole Medical.
Migliorato nei dettagli per garantire maggiore sicurezza e pulizia negli ambienti ospedalieri.
Ideale per bombola Ø180, lt 5/7
2 Ruote Antitraccia Grigie Ø150
Ruota Gommata con anello il polverino grigio, nucleo in polipropilene di colore nero e mozzo su boccola liscia.
Ruota per gres, asfalto, cemento e resinato.
Dimensioni mm 290x320x1100h
Altezza cerchi mm 160-280-630
Pala di carico mm 150x150
Peso Kg.3,5
Portata Kg 60
Cinghia con fibbia per contenimento bombola nel secondo cerchio di contenimento.
Nuove Manopole in gomma grigia ATOSSICA.
Impugnatura Ergonomica, facile nella movimentazione.
Tubolari, piastra e cerchi elettrosaldati.
Verniciatura a polvere epossidica essiccata a forno.
CONFORME NORME CE

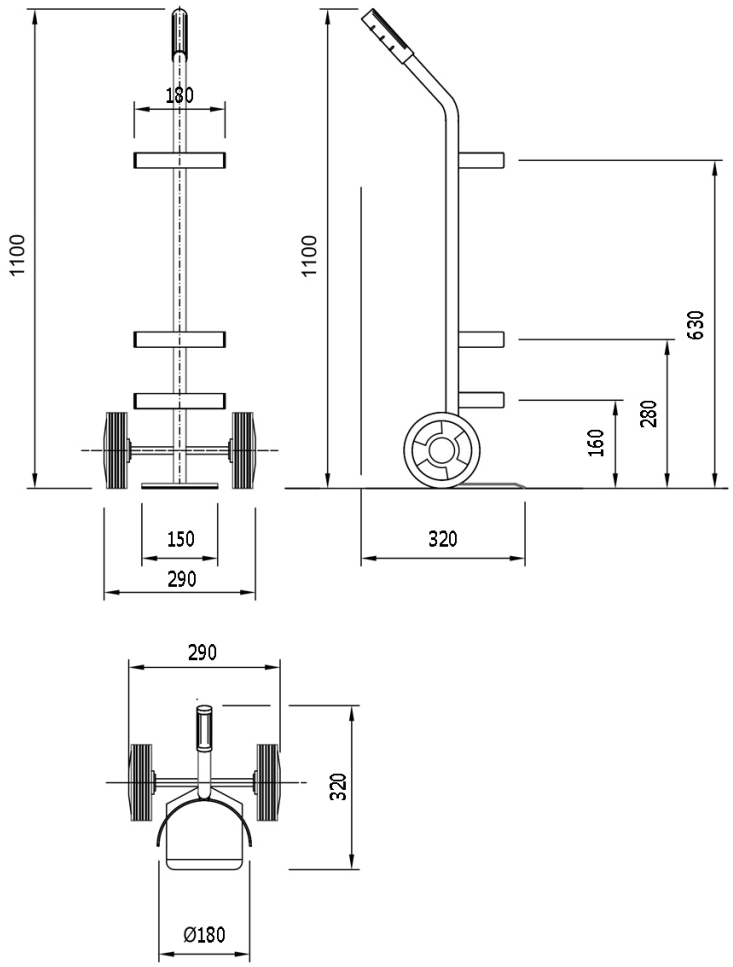

Informazioni Aggiuntive

EAN13	8053853157126
Trasporto Gratuito	Sì
Consegna	poche ore
Colore	BIANCO RAL 9010
Manopole	Gomma Nera Atossica
Certificazione	CE
Garanzia	5 Anni IT
Paese di Produzione	Italia
Numero Bombole	1

Breve Descrizione

Nuovo carrello portabombola Medical.
Per bombola Ø 180
2 Ruote Grigie Antitraccia Ø 150
Dimensioni mm 290x320x1100h
Altezza cerchi mm 160-280-630
Verniciatura a polvere epossidica essiccata a forno.