Per maggiori informazioni
Tel +39 030 3583367
mail info@carrelli.it

carrelli.it S.r.l.
Via Padania, 44
25020 Castel Mella -BS-
PIVA 02654570981

Carrello MEDICAL per Bombola Ossigeno da 20 litri

Immagini prodotto

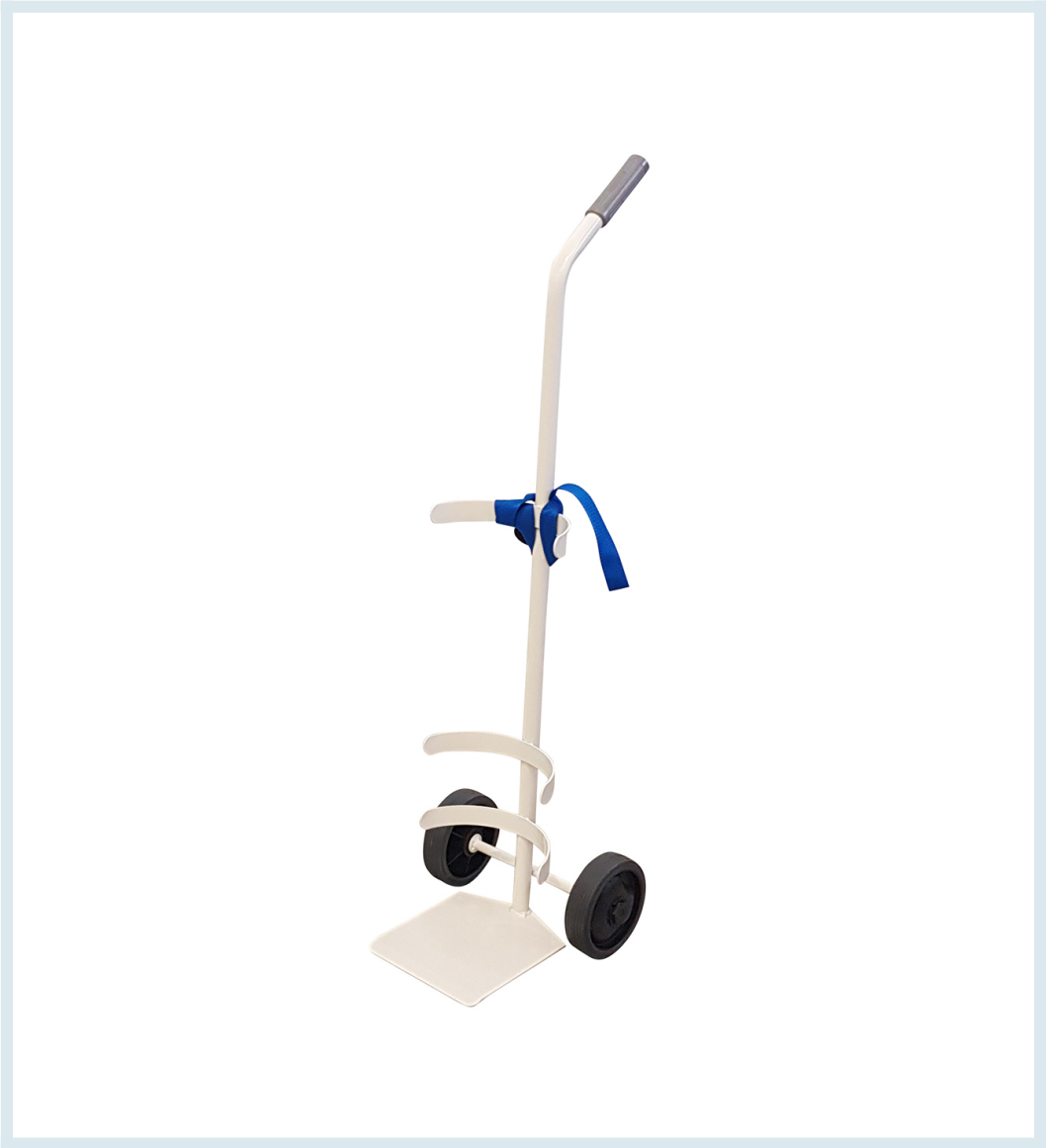

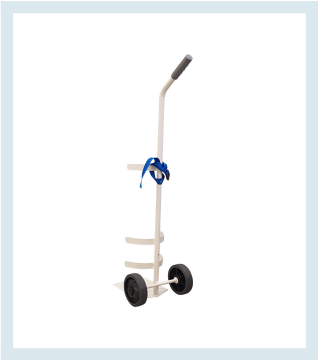

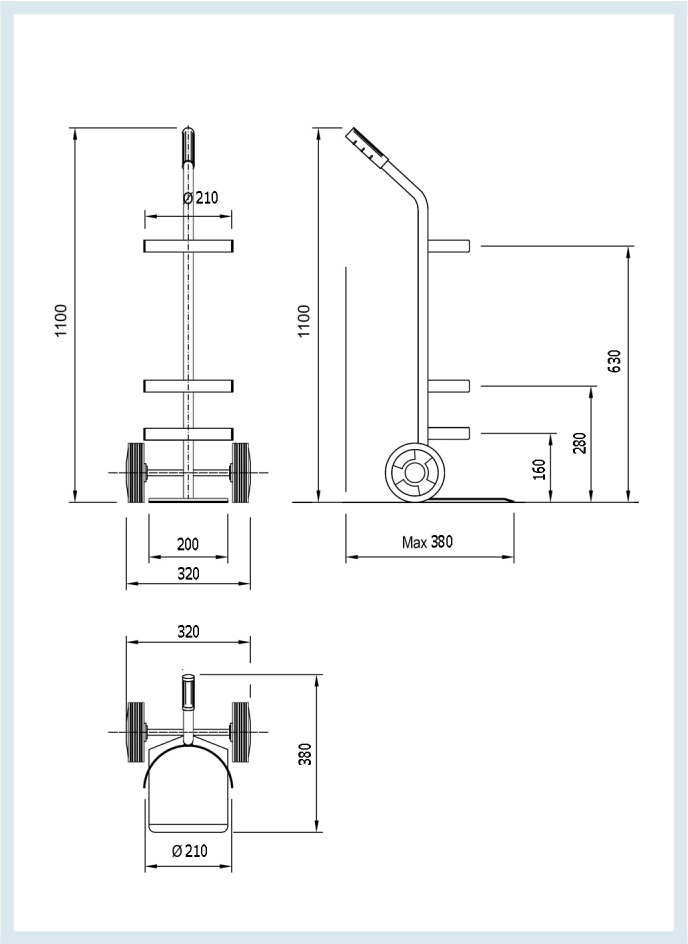

Descrizione

Nuovo carrello portabombole Medical.
Migliorato nei dettagli per garantire maggiore sicurezza e pulizia negli ambienti ospedalieri.
Ideale per bombola Ø210, lt 15/20
2 Ruote Antitraccia Grigie Ø150
Dimensioni mm 320x380x1100h
Altezza cerchi mm 160-280-630
Pala di carico mm 250x200
Peso Kg.4
Portata Kg 60
Cinghia con fibbia per contenimento bombola nel cerchio di contenimento più alto.
Nuove Manopole in gomma grigia ATOSSICA.
Impugnatura Ergonomica, facile nella movimentazione.
Verniciatura a polvere epossidica essiccata a forno.
CONFORME NORME CE

Informazioni Aggiuntive

EAN13	8053853157133
Trasporto Gratuito	Sì
Consegna	poche ore
Colore	BIANCO RAL 9010
Manopole	Gomma Nera Atossica
Certificazione	CE
Garanzia	5 Anni IT
Paese di Produzione	Italia
Numero Bombole	1

Breve Descrizione

Nuovo carrello portabombola Medical.
Per bombola Ø 210
2 Ruote Grigie Antitraccia Ø 150
Dimensioni mm 320x380x1100h
Altezza cerchi mm 160-280-630
Verniciatura a polvere epossidica essiccata a forno.