Per maggiori informazioni
Tel +39 030 3583367
mail info@carrelli.it

carrelli.it S.r.l.
Via Padania, 44
25020 Castel Mella -BS-
PIVA 02654570981

# Gru alza motori a sollevamento idraulico con pompa a doppio effetto 1500 Kg

## Immagini prodotto

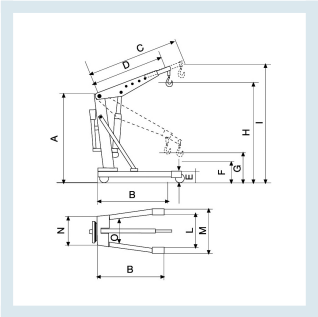


## Descrizione

Gru smontabile da 1.5 ton. con pompa a doppio effetto e con tiranti laterali
Steli cromati
Valvola di sciurezza
Discesa uomo presente.
Ruote in nylon poliuretano d. 175, fissa lato forche; d. 150, girevole lato albero

IL MODELLO GRUEX15 NON RICHIEDE ALCUNA CERTIFICAZIONE NE ABILITAZIONE PER CHI LA UTILIZZA.

| cod | Portata kg | Portata Pos. I | Portata Pos. II | Portata Pos. III | Portata Pos. IV | Peso |
|---|---|---|---|---|---|---|
| **GRUEX15** | 1500 | 1500 | 1200 | 800 | 500 | 171 |

| cod | A | B | C | D | E | F | G | H | I | L | M | N | O |
|---|---|---|---|---|---|---|---|---|---|---|---|---|---|
| **GRUEX15** | 1885 | 1800 | 1820 | 1370 | 200 | 600 | 850 | 2750 | 3100 | 835 | 1050 | 1000 | 835 |

## Informazioni Aggiuntive

| | |
|---|---|
| EAN13 | 8053853155344 |
| Trasporto Gratuito | Sì |
| Manopole | Gomma Nera Atossica |
| Portata kg | 1500 |
| Diametro Ruota in mm | 175 |
| Paese di Produzione | Italia |
| Colore | ROSSO RAL 3000 |
| Fornito: | Smontato - Legaccio |
| Certificazione | CE |
| Garanzia | 1 Anno |
| Consegna | 15 giorni |

## Breve Descrizione

Gruetta smontabile con braccio regolabile in 4 posizioni. con braccio completamente chiuso la portata di 1500 kg consente il sollevamento anche di carichi pesanti, come ad esempio i motori dei camion. Dotata di pompa a doppio effetto, attivata sia dalla trazione che dalla spinta dell'apposita leva per il sollevamento di carichi pesanti più velocemente. Assemblaggio semplice e veloce.